WM SERIES 壁掛ブラケット

使用方法

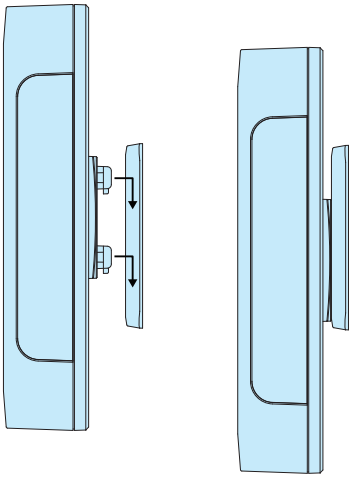

■ 壁面に引掛け機器の設置が出来る樹脂製の壁掛けブラケットです。
■ 大小２サイズを用意していますので機器の大きさに合わせて選択して下さい。
■ ケース板厚t0.8～t3.5まで対応しますので板金ケースから樹脂ボックスまで幅広いケースに使用出来ます。
■ 取付けの際はケースに穴加工が必要です。
■ ベース部品にフック部品を引掛ける際の方向性がありますので現品にてご確認をお願いします。

テクニカルデータ
耐荷重：WM-1……2kg WM-2……5kg

※耐荷重はしっかりブラケットを取付けた状態での静荷重です。

WM-1

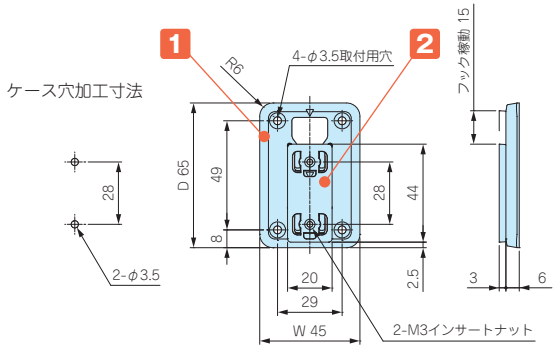

WM-2

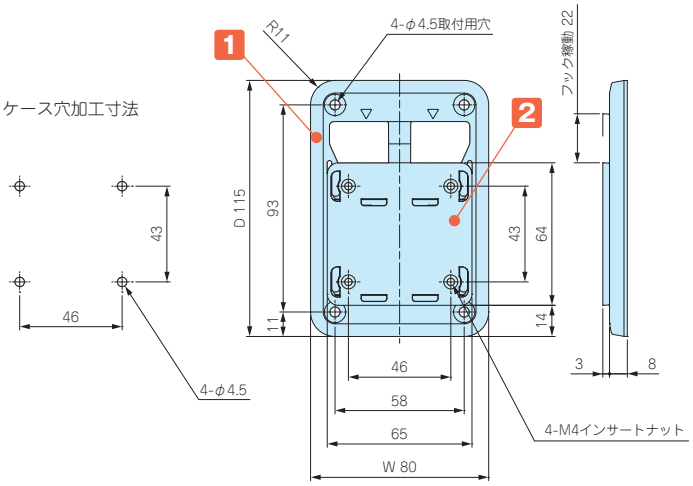

■ 製品のCADデータはホームページよりダウンロード可能です。

構成内容

No.	名　称	個　数	材　質	色 / 表面処理
1	ベース	1	PC＋ABS（UL94HB）	オフホワイト・ダークグレー / シボ
2	フック	1	PC＋ABS（UL94HB）	オフホワイト・ダークグレー / シボ
ー	取付ビス	2	鉄	ニッケルメッキ

付属ビス　WM-1□：バインドM3×8
WM-2□：バインドM4×8

型番・寸法・標準価格

型　番		W	D	対応ケース板厚	自重(g)	標準価格
● オフホワイト	● ダークグレー					
WM-1W	WM-1D	45	65	t0.8～t3.5	11.5	300
WM-2W	WM-2D	80	115	t0.8～t3.5	48	500

型番目次/Photo INDEX
プラスチックケース
キャリングケース
防水・防塵樹脂ボックス
防水・防塵アルミ/ステンレスボックス
端子ボックス/防水コネクタ/ケーブルグランド
アルミフレーム/ヒートシンクケース
アルミサッシケース
メタルケース
フリーサイズケース/フリーサイズパネル
ラックケース/サブラック
棚板/ラックパネル
電池ホルダー/電池ボックス
アクセサリー/機構部品
カスタム製品
技術資料/各種ご案内