構成内容 / Components				
No.	名称 / Part name	数量 / Pcs	材質 / Material	色・表面処理 / Color・Finish
1	コーナーガードベース Corner guard base	1	PP	ブラック Black
2	コーナーガード Corner guard	1	シリコンゴム Silicone	ブラック、エメラルド、グレー、ネイビー、レッド Black , Emerald , Grey , Navy , red
3	取付ビス(六角穴付ボルトM3 x 8) Screw(M3-8 Hexagonal)	2	鉄 Steel	三価クロメート Trivalent chromate

※六角レンチ付(大:コーナーガード取付用 / 小:ケース取付用)
※Hexagonal wrench included (Large: for corner guard installation / small: for case mounting)

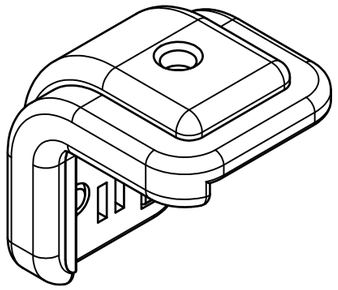

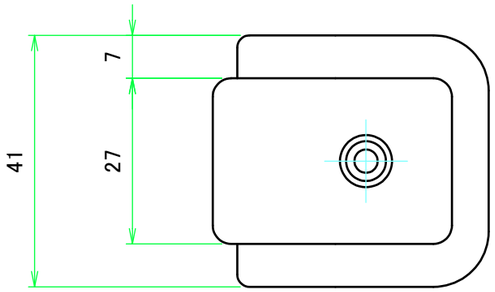

A-A (1 : 1)

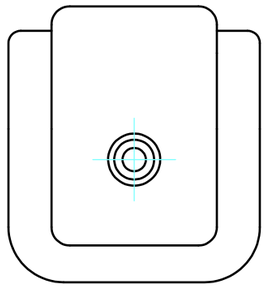

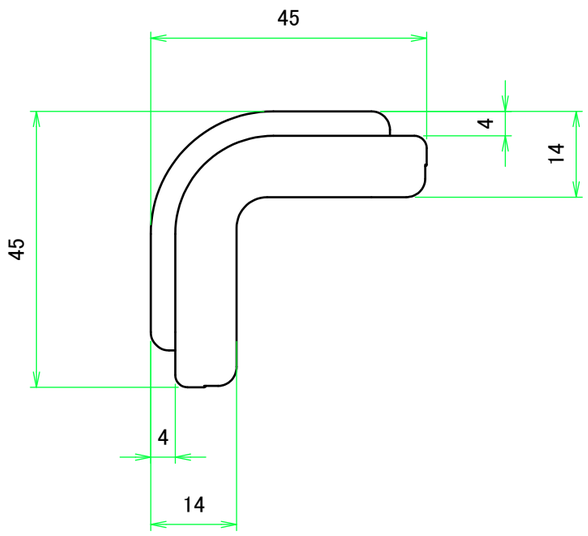

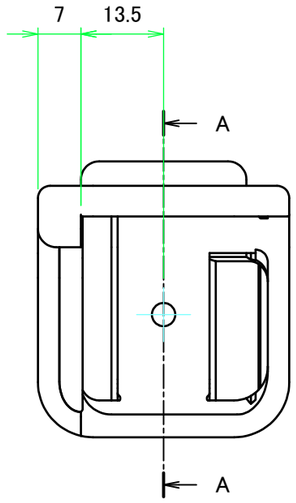

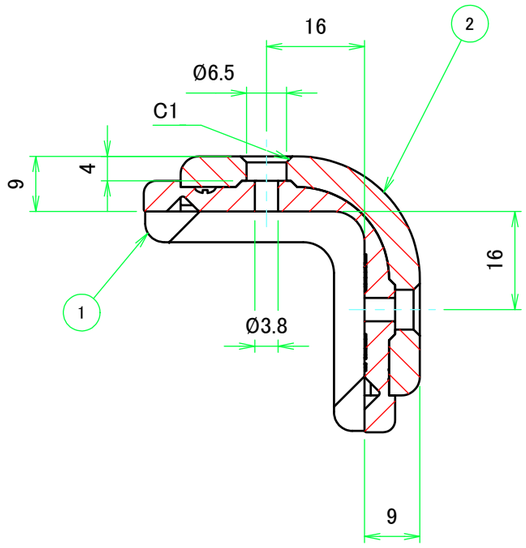

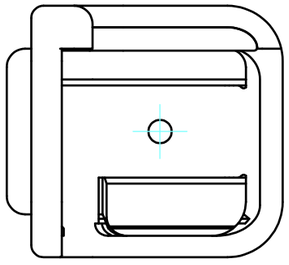

色仕様(型番末尾□) / Color Type(End of product number□)	
記号 / Code	カラータイプ / Color type
B	ブラック / Black
E	エメラルド / Emerald
G	グレー / Gray
N	ネイビー / Navy
R	レッド / Red

TAKACHI 株式会社タカチ電機工業
TAKACHI ELECTRONICS ENCLOSURE CO., LTD.

品名/Title
UC・UCGシリーズ用コーナーガード
CORNER GUARD for UC・ UCG

承認/Approved	検図/Checked	製図/Created
中根	横田	王

型番/Product number
UG-1□

作成日/Date 2020/11/17

尺度/Scale
1:1

1 / 1