(文書番号：TY-34)2008.02.08

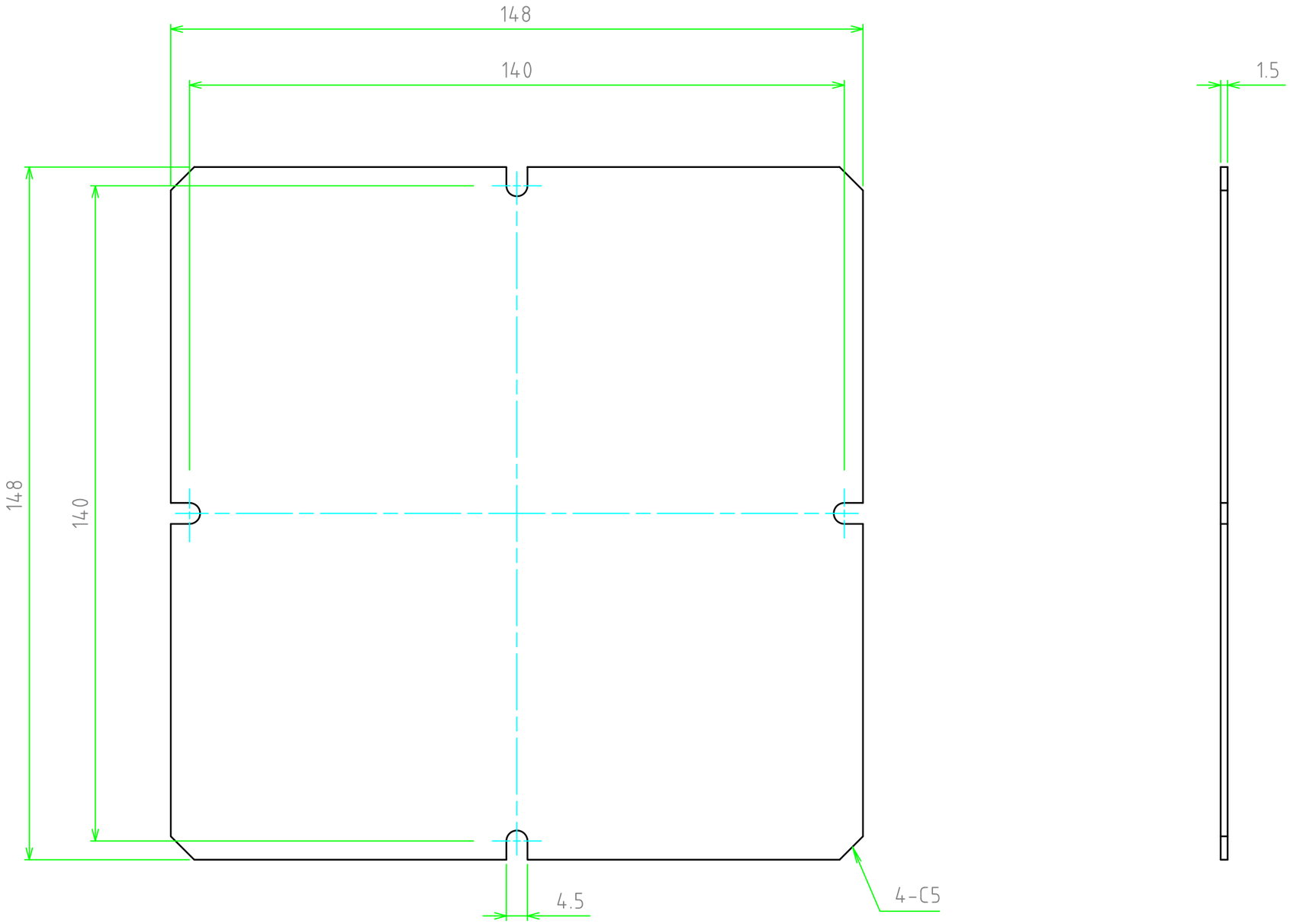

尺度 1:1	材質 A1050P-H24 t1.5				
	表面処理 シルバーアルマイト				
数量	株式会社タカチ電機工業				
日付 2009/05/27	承認	承認	検図	製図	

符号	変更記事	年・月・日	担当
5		・ ・	
4		・ ・	
3		・ ・	
2		・ ・	
1		・ ・	

品名 SMP1818
SMP型取付ベース

図番 Rev.