(文書番号：TY-34)2008.02.08

構成内容

No.	名称	数量	材質	色・表面処理
1	パネル	1	A1050P	ヘアラインシルバーアルマイト

パネル表面

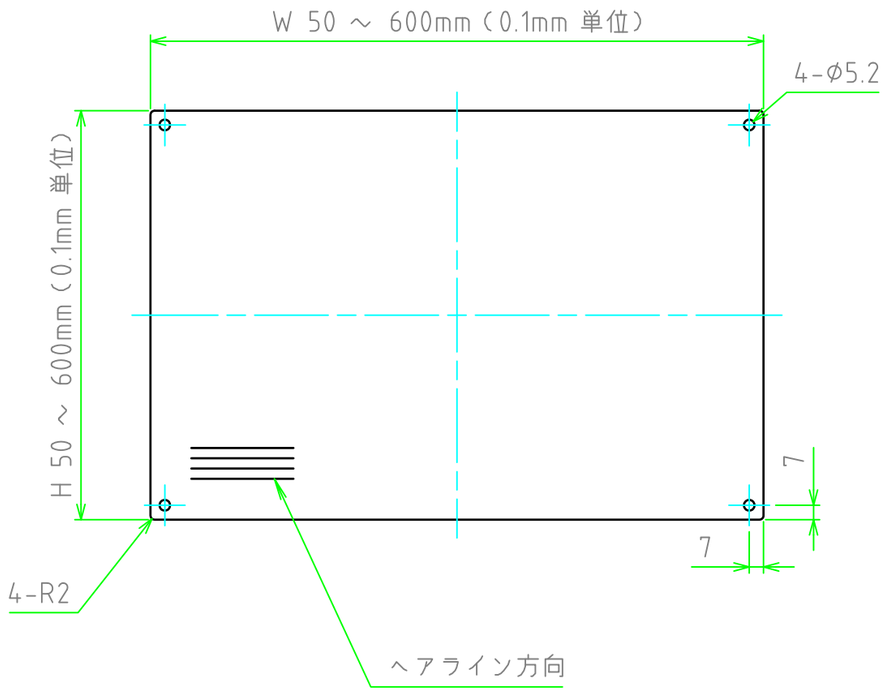

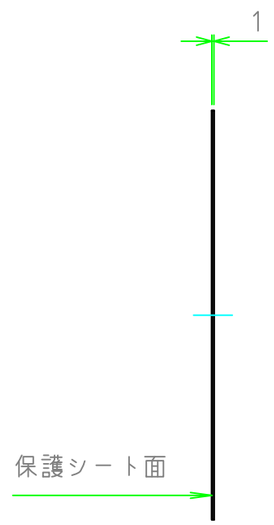

パネル裏面

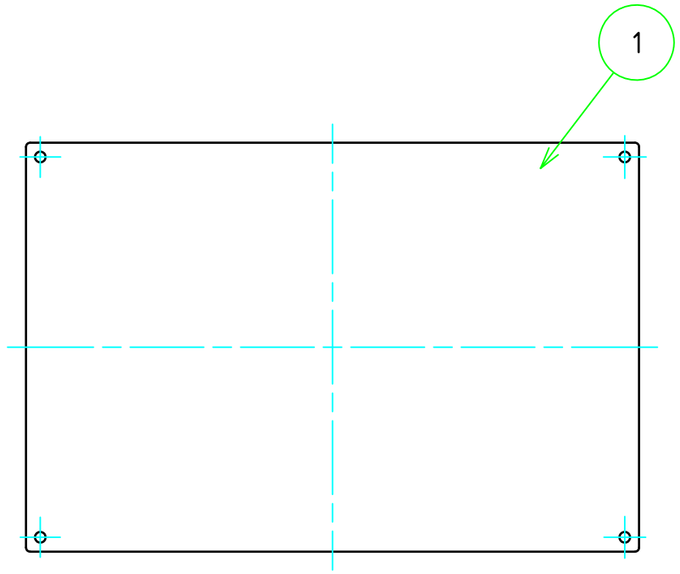

型番　HLF □ - □ - S10　L　2

W　H　色・板厚　取付穴　ｺｰﾅｰR

切断寸法公差	
50 ～ 400mm	±0.3
400.1 ～ 600mm	±0.4

TAKACHI 株式会社タカチ電機工業			品名 ヘアライン付アルミフリーサイズパネル	
承認	検図	製図	型番 HLF□-□-S10L2	尺度 1:3
中根	野村	鎌田	作成日 2019/06/06	1 / 1